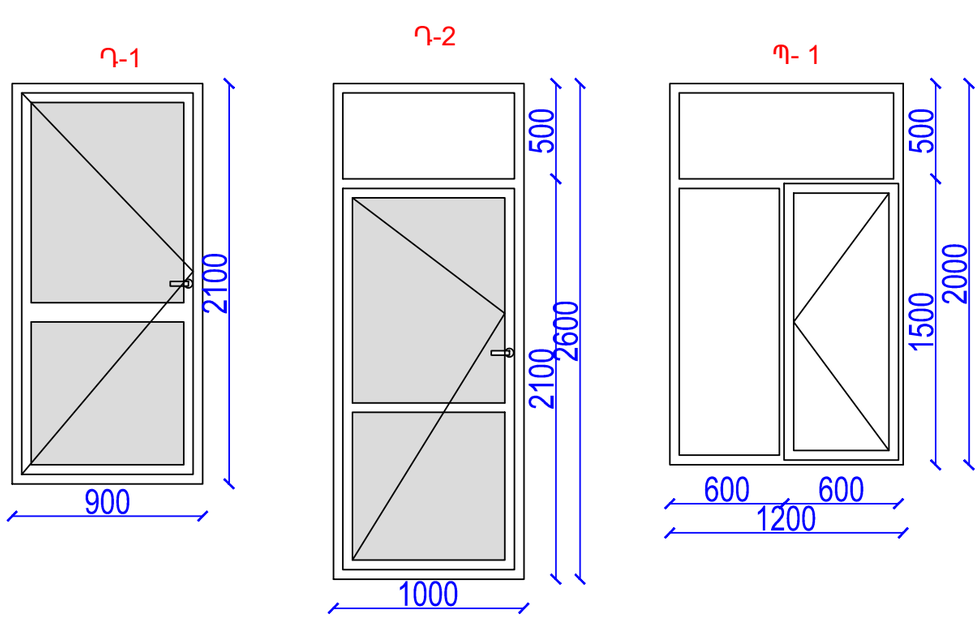

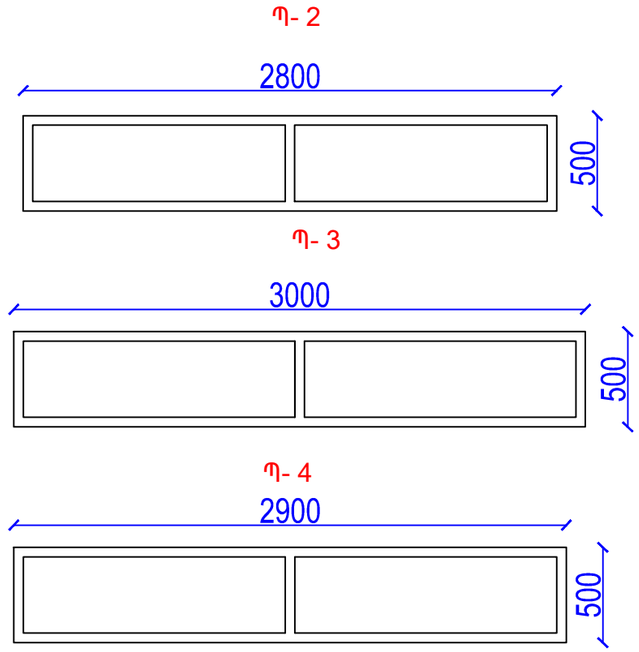

Դռներ							
Դիրք	Նկարագիր	Քանակը հատ	a	h	Ընդ մ²	Դռների շեպերի գաջի սվաղում մ²	Դռների շեպերի լատեքսային ներկ
Դ-1	Մետաղապլաստե բլոկով, սպիտակ, 60մմ հաստ., ապակեփաթեթով ֆրամուգա 4+4մմ պրոֆիլ	3,00	0,90	2,10	5,67	4,59	4,59
Դ-2	Մետաղապլաստե բլոկով, սպիտակ, 60մմ հաստ., ապակեփաթեթով ֆրամուգա 4+4մմ պրոֆիլ	1,00	0,95	2,70	2,57	1,91	1,91
Ընդամենը մետաղապլաստե դուռ					***8,24***	***6,50***	***6,50***

Պատուհան												
Անվանումը	Նկարագիր	Քանակը	Բացվող մասի չափսերը		Ընդ. բացվող	Պատուհանի չափսերը		Ընդ. չբացվող	Պատուհանի շեպերի ց/ա սվաղում	Պատուհանի շեպերի գաջի սվաղում	Պատուհանի շեպերի լատեքսային	Պատուհանագոգ 300 մմ
		հատ	a	h	մ²	a	h	մ²	մ²	մ²	մ²	գծմ
Պ-1	Մետաղապլաստե,բլոկով, սպիտակ,60 մմ հաստ. ապակեփաթեթով 4+4մմ պրոֆիլ	2	0,60	1,50	1,80	1,20	2,00	3,00	1,04	3,64	3,64	3,6
Պ-2	Մետաղապլաստե,բլոկով, սպիտակ,60 մմ հաստ. ապակեփաթեթով 4+4մմ պրոֆիլ	1			0,00	2,80	0,50	1,40	0,38	1,33	1,33	1,8
Պ-3	Մետաղապլաստե,բլոկով, սպիտակ,60 մմ հաստ. ապակեփաթեթով 4+4մմ պրոֆիլ	1			0,00	3,00	0,50	1,50	0,40	1,40	1,40	1,8
Պ-4	Մետաղապլաստե,բլոկով, սպիտակ,60 մմ հաստ. ապակեփաթեթով 4+4մմ պրոֆիլ	1			0,00	2,90	0,50	1,45	0,39	1,37	1,37	1,8
			Ընդամենը բացվող		***1,80***	*Ընդամենը չբացվող*		***7,35***	***2,21***	***7,74***	***7,74***	***9***

Ծանոթություն

Դռների և պատուհանների չափսերը ճշգրտել և պատվիրել քամդման աշխատանքներն ավարտելուց հետո

ՆԳՃ	Ն.Սարդարյան		
Նախագծ.	Ն.Սարդարյան		

Երևանի «Սիամանթոյի անվան թիվ 162 հիմնական դպրոց» ՊՈԱԿ-ի հիմնանորոգման նախագիծ

Ճարտարապետաշինարարական մաս	Փուլ	Թերթ	Թերթեր
	ՃՇ	7	8

Դռների և պատուհանների էսքիզներ աշխատանքային ծավալներ

«ՍՈՒՖԵՏ» ՍՊԸ